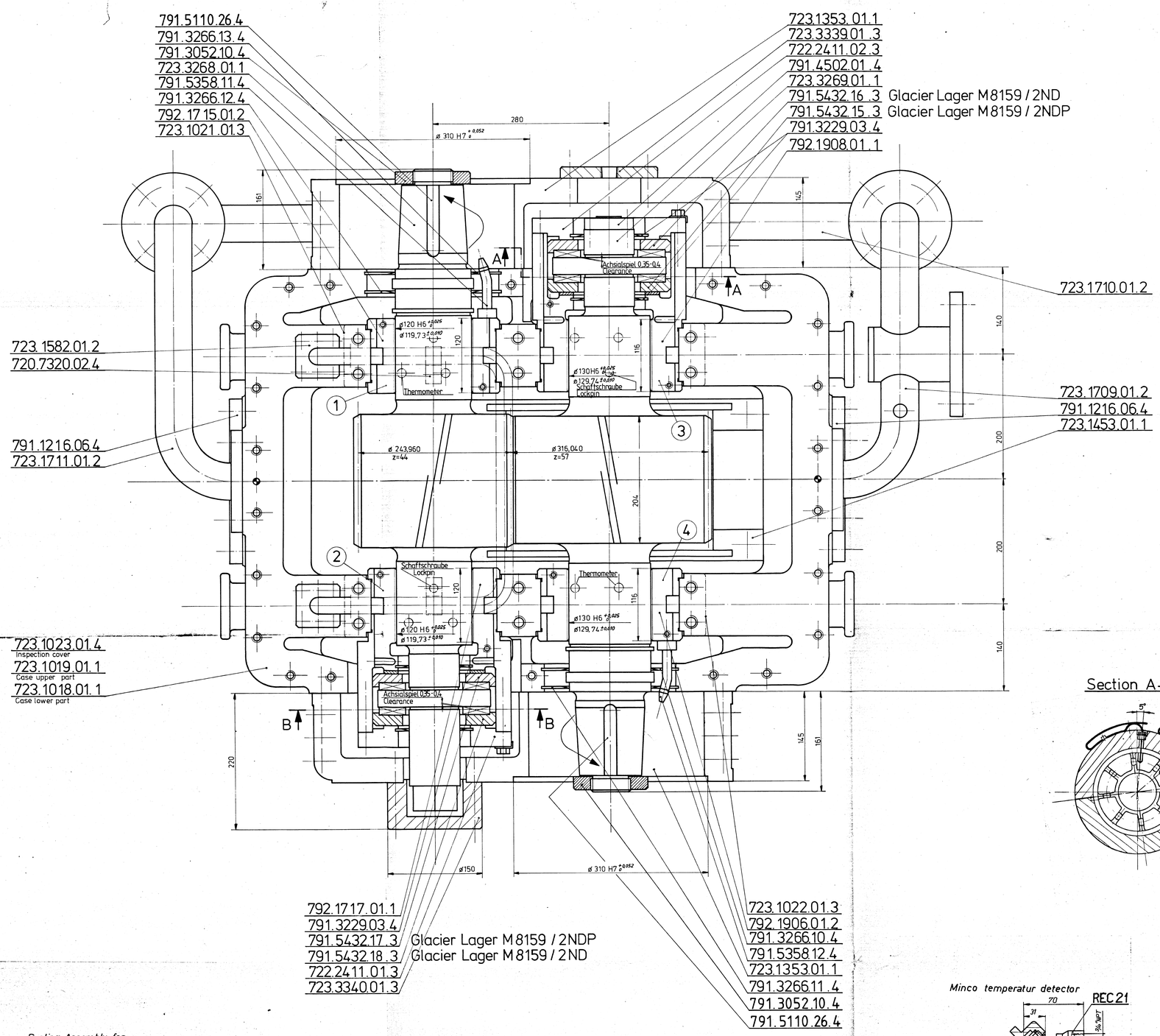

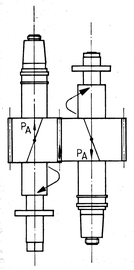

INSTRUKTION FÜR MONTAGE
INSTRUCTION FOR ERECTION
INSTRUCTION DE MONTAGE

Zahntragbild der Rückflanken muss bei Umgebungstemperatur symmetrisch zur Mitte der Zahnbreite sein.

Tooth bearing pattern of non-working flanks at ambient temperature to be symmetrical to centre of facewidth.

Portée des flancs arrière à la température ambiante doit être symétrique au milieu de la largeur de denture.

Kontrolle des Zahntragbildes der Laufflanken, ohne Last, bei Umgebungstemperatur, nach Figur.

Check of tooth bearing pattern of working flanks at no load and at ambient temperature as shown in figure.

Vérification de la portée des flancs avant, sans charge, à la température ambiante selon figure.

Position of bearings in relation to gear case

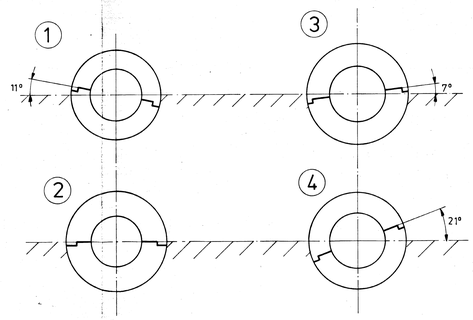

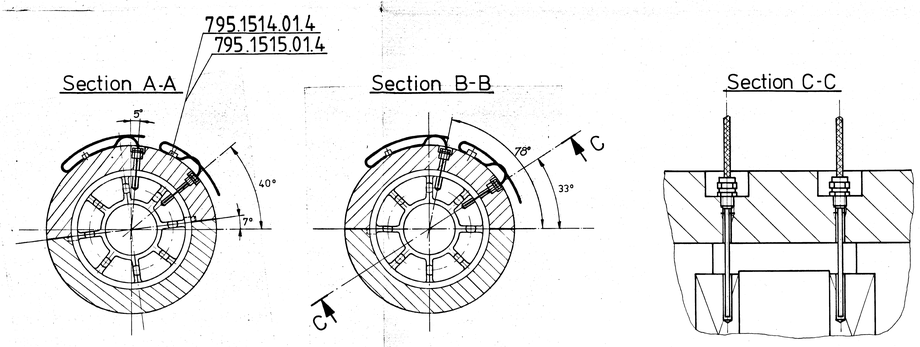

Backlasch, Zahnflankenspiel 0,44 mm

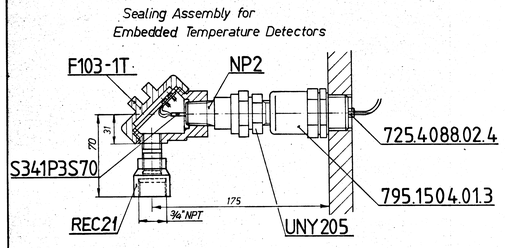

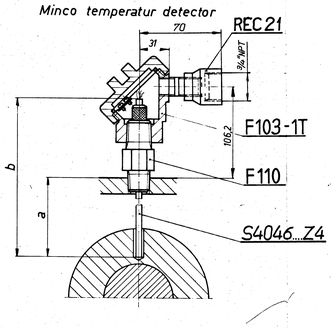

Weights	Kg
Total	1750
Case lower part	640
Case upper part	273
Pinion	144
Wheel	194

REVISIONS

LET	ZONE	DESCRIPTION	BY	CONTR DATE	CONTR VISA
a		Instrumentation changed	ML	12.11.81	

This design is the property of the Maag Gear-Wheel Co. Ltd. and is in no wise to be used against their interests. Without written permission this drawing may neither be copied nor made accessible to third parties. 18. Nov. 1981

ENEL S.p.a. CRT - URI - Pisa
COPIA D'ARCHIVIO
Dis. N° 05.01.M.277/MAA

	Tag	Name
Dezeichnet	31.5.81	Gaurez
Geprüft		
Vorgegr.		
Cassiber		

Masstab: 1:2,5 , 1:1

Auftragsnummer: 726 790

Zeichnung an Betrieb

Benennung: Increasing Gear GB-28
N = 10 750 kW
n = 7 683 / 9 953 RPM

MAAG-ZAHNRÄDER AG ZÜRICH

Blatt Nr.

Anzahl

Zeichnungsnummer: 721 1572 01 0

Ersatz für Zeichnung | Typ | Ordnungs-Nr. | Maschinen-Nr. od. Auftrags-Nr. | Stück pro Masch. | Tag | Name | Ersetzt durch Zeichnung

Zeichnung wird verwendet für: 726790

Weitergabe sowie Vervielfältigung dieser Unterlage, Verwertung und Mitteilung ihres Inhalts nicht gestattet, soweit nicht ausdrücklich zugestanden. Zuwiderhandlungen verpflichten zu Schadenersatz. Alle Rechte für den Fall der Patenterteilung oder GM-Eintragung vorbehalten.